LE PLAISIR D'UN SAVON

LA RÂPE À SAVON

TOUJOURS PROPRE

Contrat d'utilisation & d'entretien de la Râpe à Savon

*Râpe à Savon Maintenance*

PANTHEOR

Sommaire
*Summary*

# Installation


Conditions d'installation 01
*Installation conditions*

Installation avec le double face 02
*Double-sided installation*

Installation avec de la colle extra-forte 02
*Installation with extra-strength glue*

Installation avec 4 vis + 4 chevilles 03
*Installation with extra-strength glue*

Installation du pied (optionnel) 04
*Stand installation (optional)*

Installation de la manivelle (Râpe Pro) 04
*Handwheel installation (Râpe Pro)*

Installation d'un nouveau savon 05
*Installating new soap*


# Entretien
*Maintenance*


Nettoyage mensuel 06
*Monthly cleaning*

Réglage de la quantité de savons (fonction avancée) 07
*Soap quantity setting (advanced function)*


# SAV
*VAS*


Résolutions des dysfonctionnements 08
*Troubleshooting*

Garanties 09
*Warranties*

## Conditions d'installation
*Installations conditions*

Installation possible dans ces zones
*Installation possible in these areas*

Installer sur une surface lisse
*Install on a smooth surface*

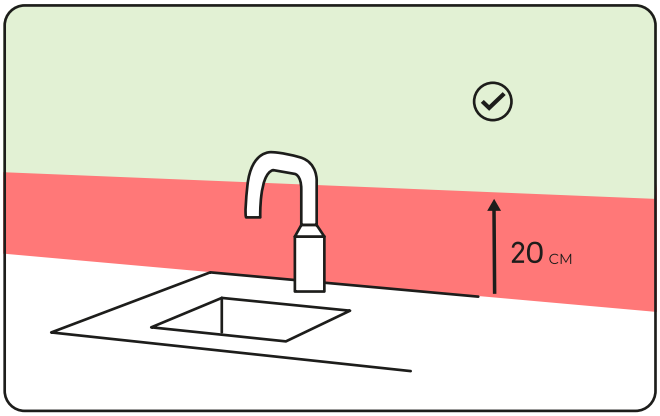


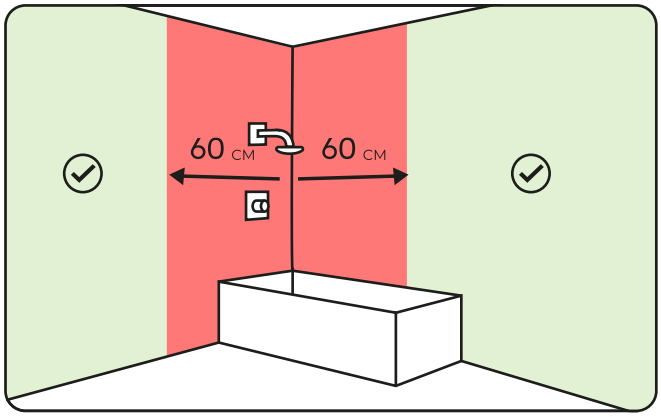


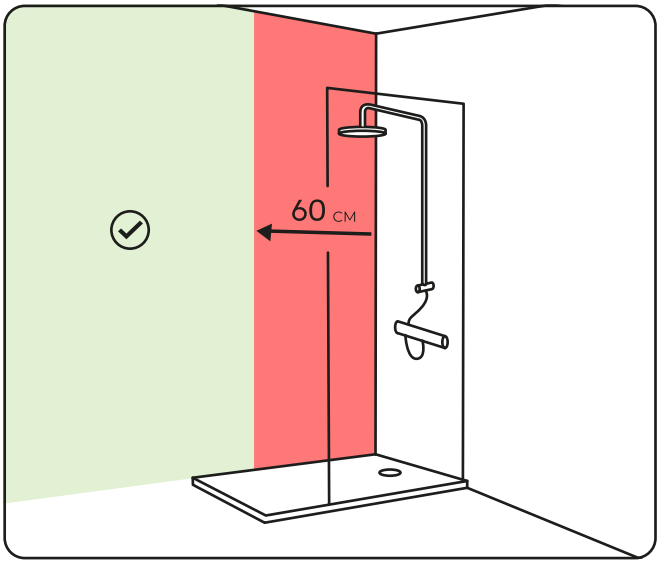


Aération par VMC
*VMC ventilation*

Taux d'humidité de 50 % maximum
*Up to 50% humidity*

Appareil non étanche (IP21)
*Non-waterproof device (IP21)*

Ne pas installer dans un endroit très humide (douche non ventilée, cabine de douche, sauna...)
*Do not install in damp areas (unventilated showers, shower cubicles, saunas, etc.)*

Cet appareil n'est pas un jouet, son utilisation ne convient pas aux enfants de moins de 7 ans non accompagnés.
*This device is not a toy and is not suitable for unaccompanied children under 7 years of age.*

La Râpe à Savon® possède des lames légèrement coupantes. Ne pas introduire ses doigts dans le tambour de coupe. Risque de coupure.
*The Râpe à Savon® has slightly sharp blades. Do not insert fingers into the cutting drum. Risk of cutting.*

L'utilisation de savons non certifiés ou non approuvés annule la garantie. Tous nos savons sur larapeasavon.fr
*The use of non-certified or non-approved soaps voids the warranty. All our soaps on larapeasavon.fr*

Conservez les savons dans un endroit frais et sec, à l'abri de la lumière, à environ 20°, avec une humidité inférieure à 40 %.
*Store the soaps in a cool, dry place, away from light, at around 20°, with humidity below 40%.*

SANS BPA

9 ABS

## Installation avec le double face
*Double-sided installation*

5″

Durabilité fixation
*Durability fixing*

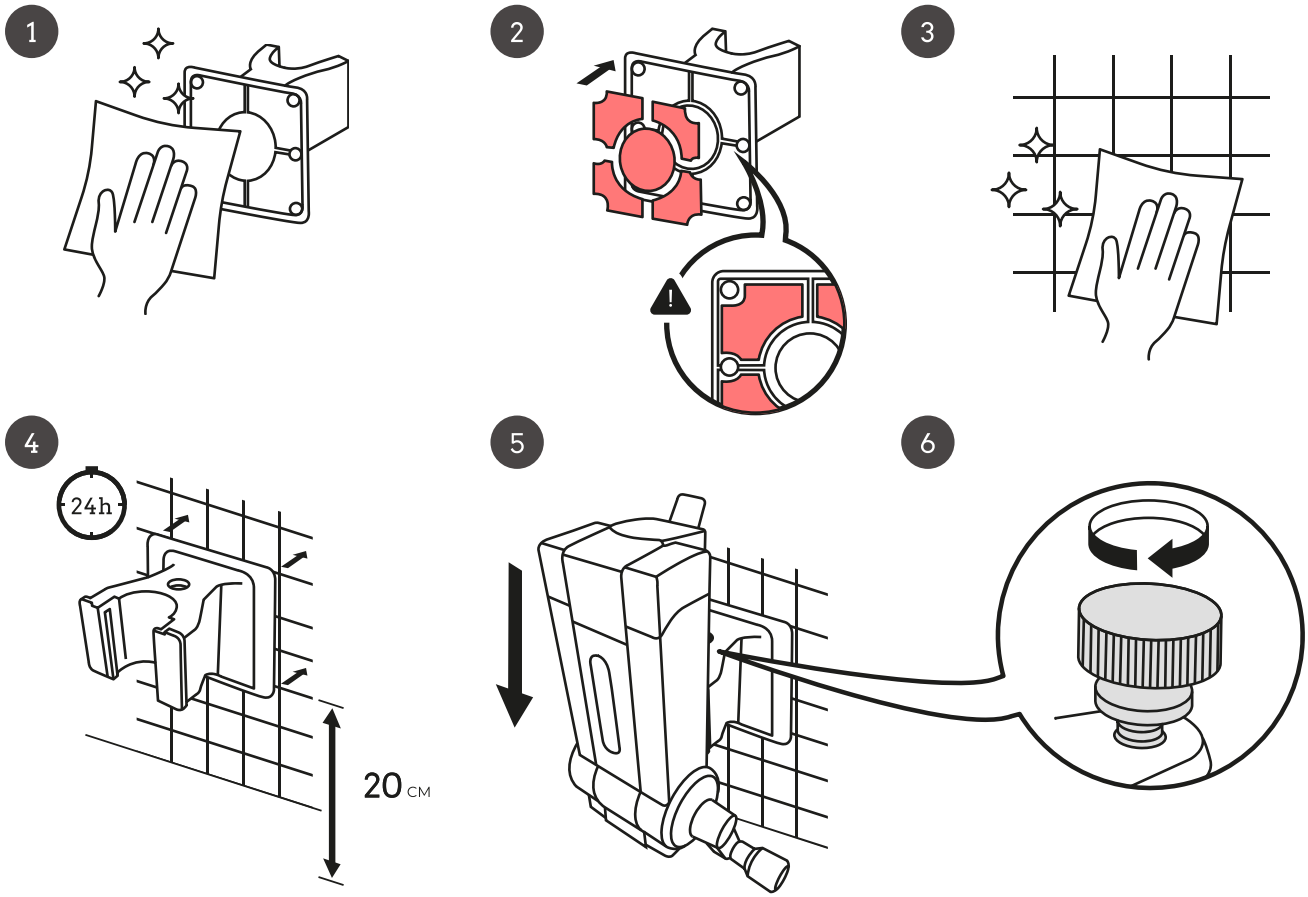


## Installation avec de la colle extra-forte (non-fournis)
*Installation with extra-strength glue (not included)*

5″

Durabilité fixation
*Durability fixing*

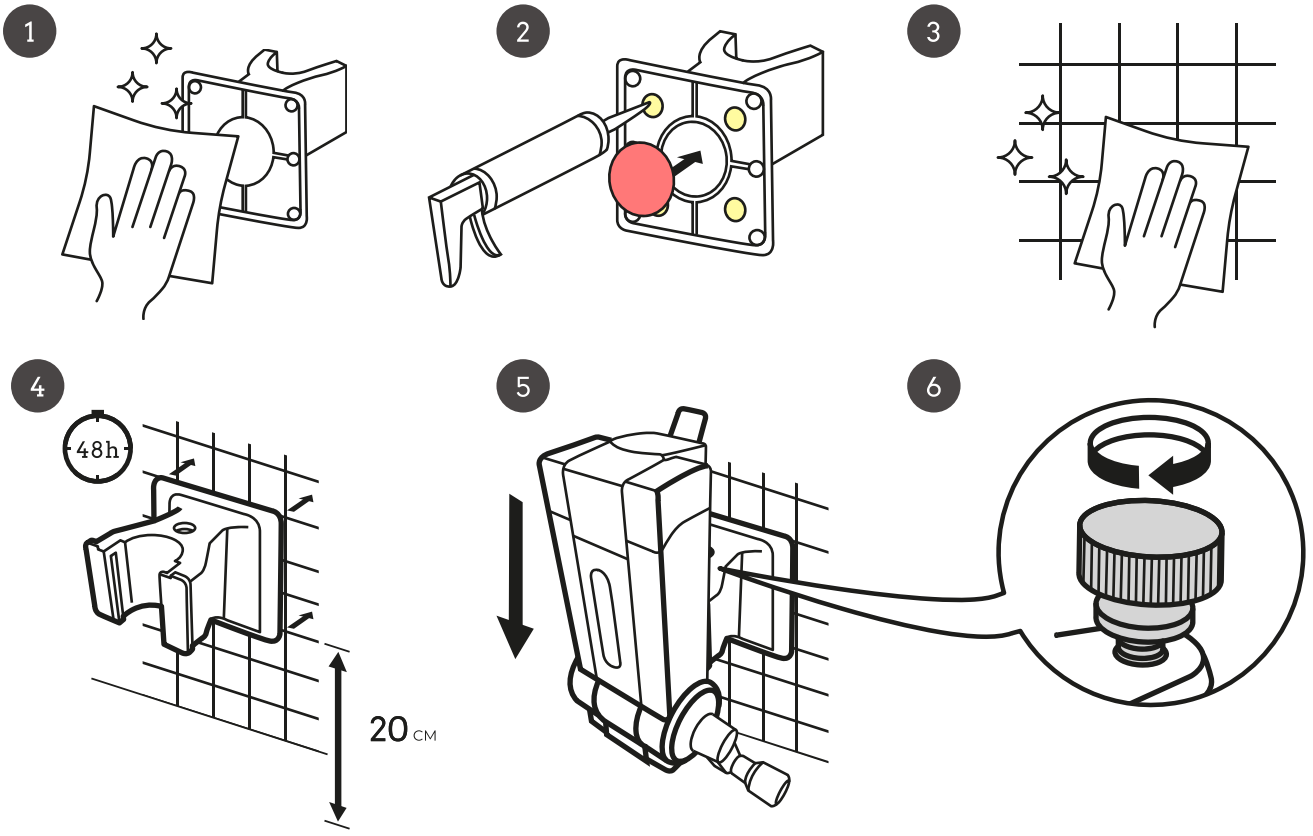

## Installation avec 4 vis + 4 chevilles
*Installation with 4 screws + 4 dowels*

15"

Durabilité fixation
*Durability fixing*

1

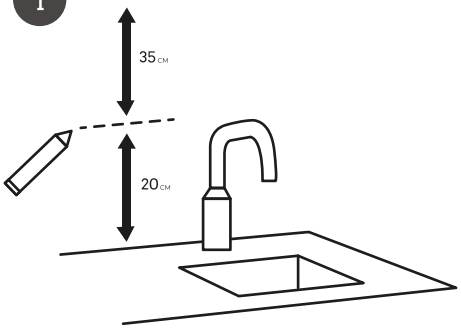


2 Percer les 4 repères
*Drill the 4 markers*

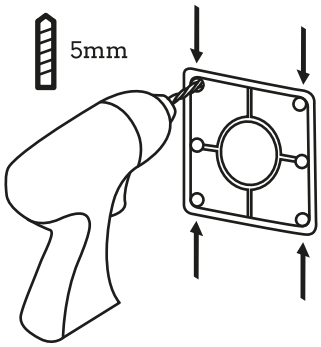


3

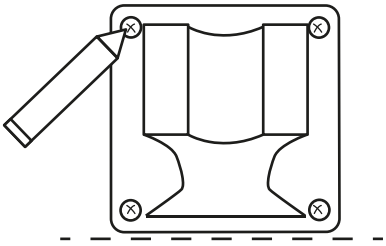

4

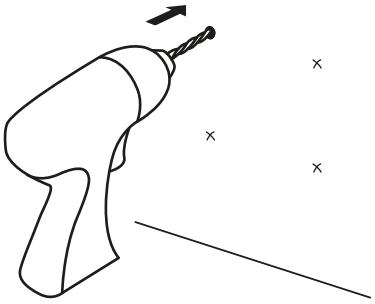

5

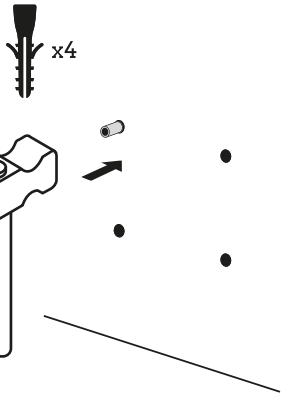


6

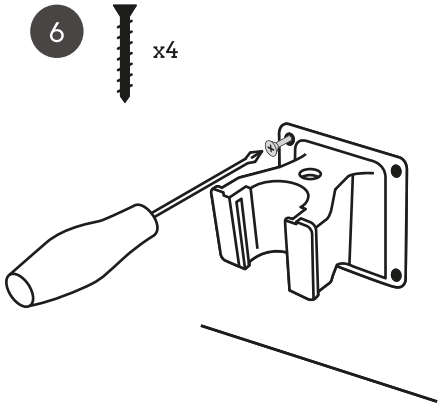


7

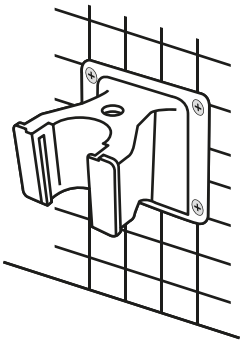

8

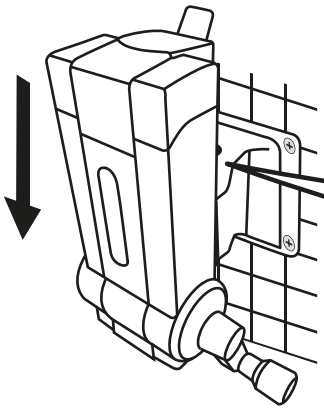

9

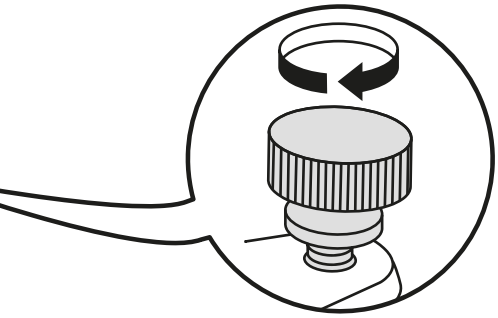

## Installation du pied (optionnel)
*Stand installation (optional)*

5″

Durabilité fixation
*Durability fixing*

Installer sur une surface lisse
*Install on a smooth surface*

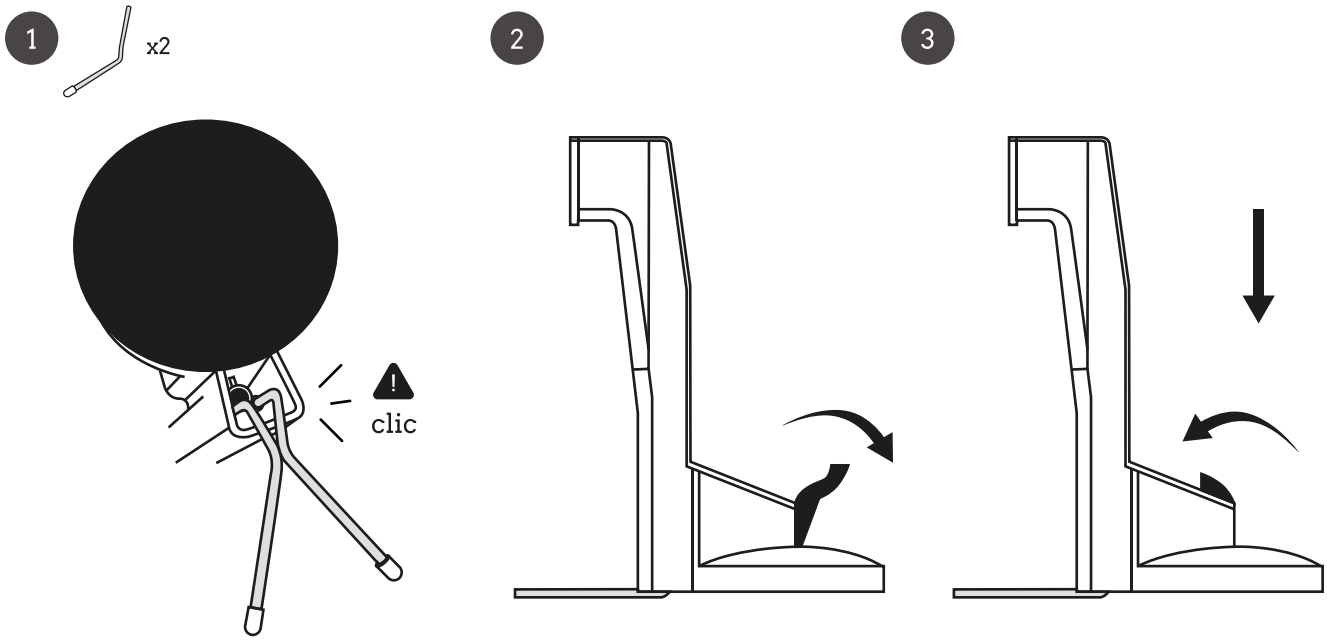


## Installation de la manivelle (Râpe Pro)
*Handwheel installation (Râpe Pro)*

5″

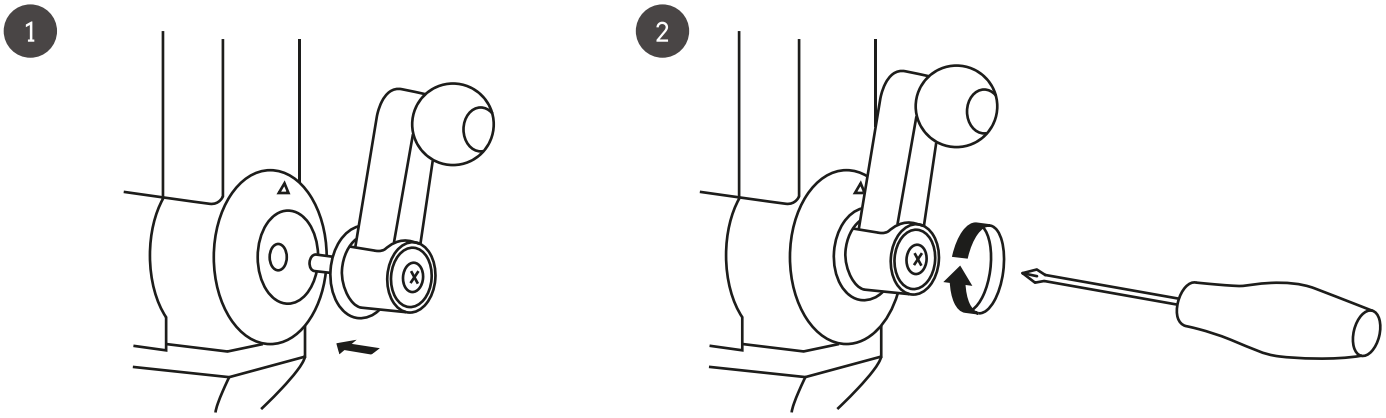

## Installation d'un nouveau savon
*Installing new soap*

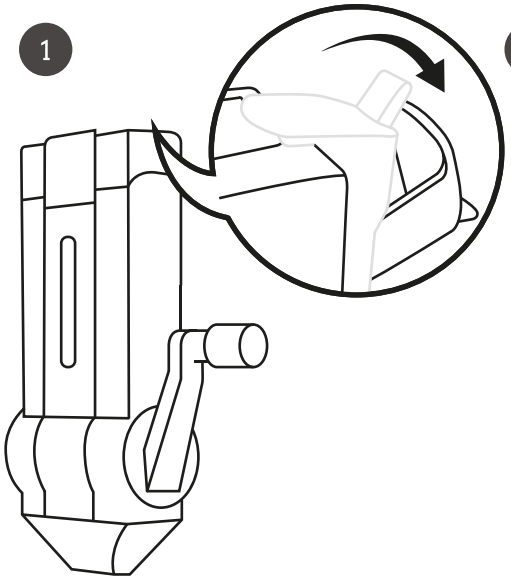

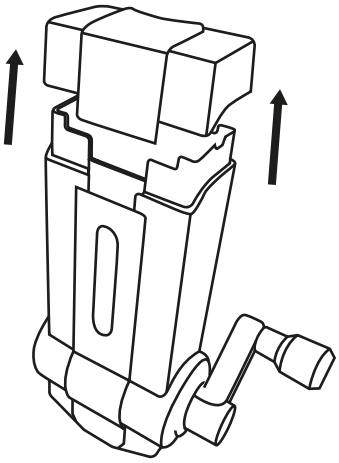

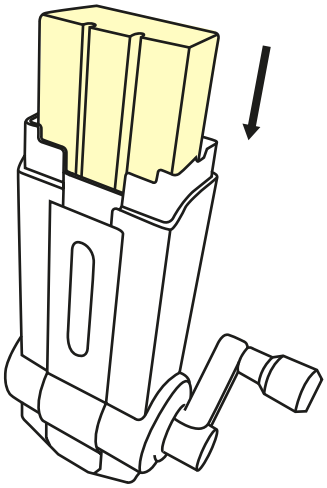

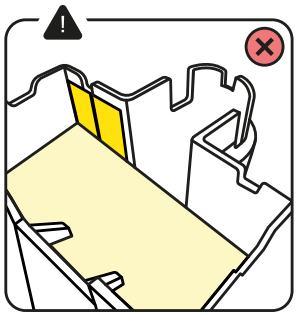

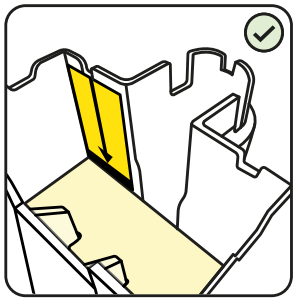

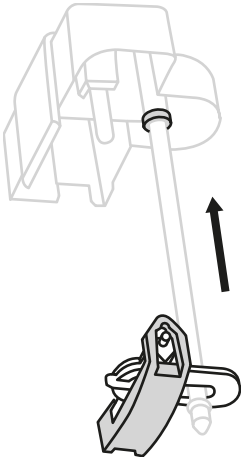

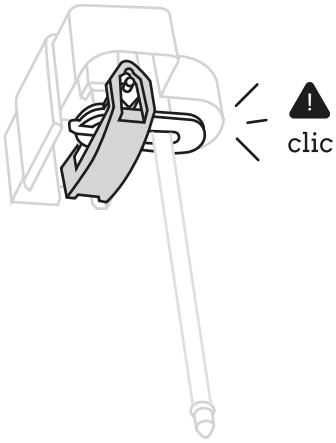


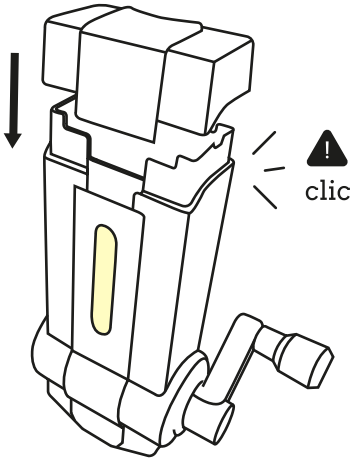


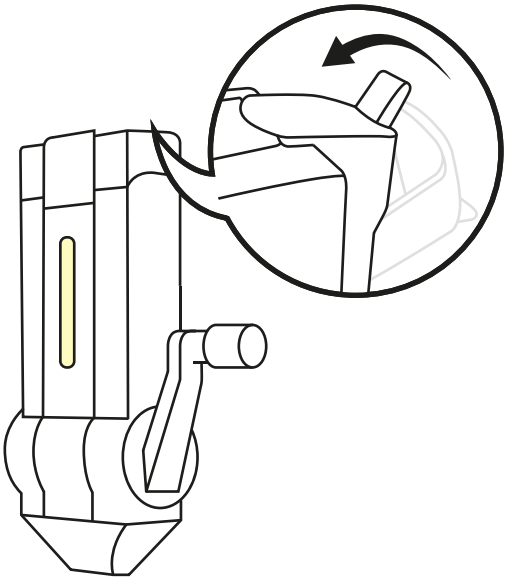

## Nettoyage mensuel
*Monthly cleaning*

10"

1

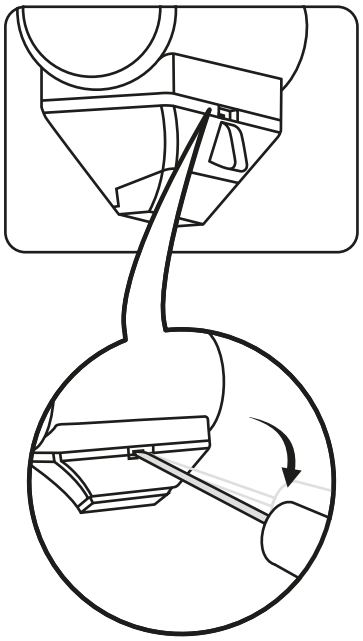

2

3

1

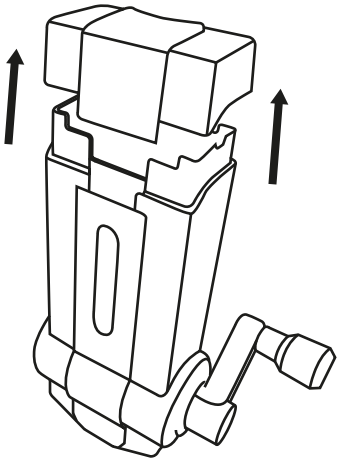

2

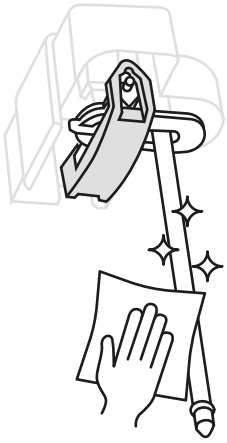

3

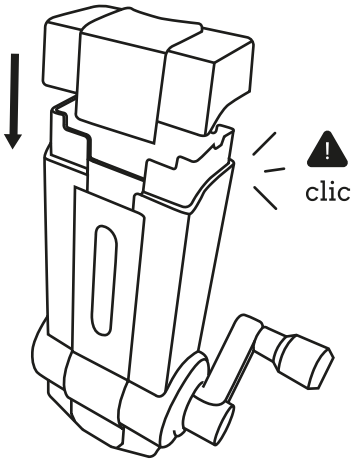


### Entretien préventif des canalisations à la charge de l'utilisateur
*Preventive maintenance of the pipes is the responsibility of the user.*

| | |
|---|---|
| Sans entretien des canalisations, le savon liquide et solide peuvent boucher les canalisations avec le temps, de part l'accumulation de résidus. | *Without maintenance of the pipes, both liquid and solid soap can clog them over time due to residue accumulation.* |
| Utiliser un produit adéquat à votre type de canalisations. | *Use the right product for your pipes.* |
| Exemple : Recette préventive - 1x par mois<br>• 1 petit verre d'acide citrique (ou cristaux de soude)<br>• 1 litre d'eau bouillante | *Example: Preventive recipe - 1x per month*<br>• *1 small glass of citric acid (or soda crystals)*<br>• *1 liter boiling water* |
| 01 - Verser le verre d'acide citrique dans la canalisation<br>02 - Verser le litre d'eau bouillante<br>03 - Patienter 30min avant ré-utilisation de l'évier | *01 - Pour the glass of citric acid down the drain*<br>*02 - Pour in the liter of boiling water*<br>*03 - Wait 30min before using the sink again* |

## Réglage de la quantité de savons (fonction avancée)
*Soap quantity setting (advanced function)*

1

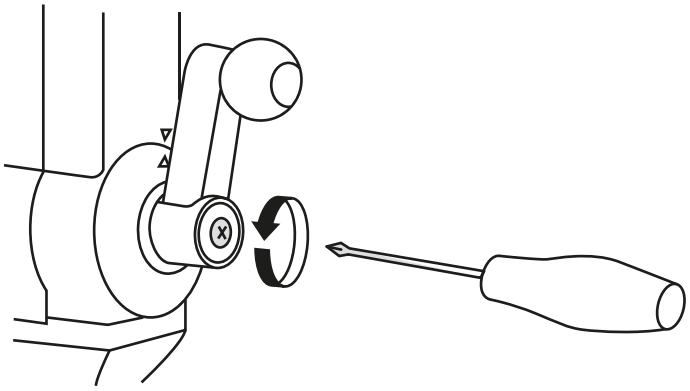

2

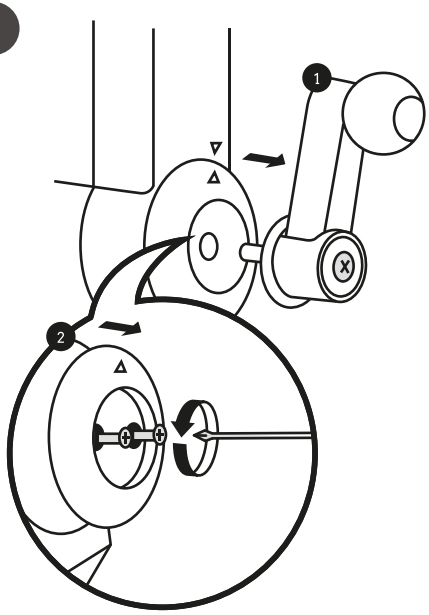


3 Dévisser légèrement
*Uunscrew slightly*

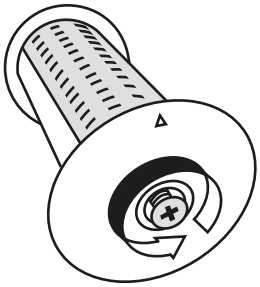

4

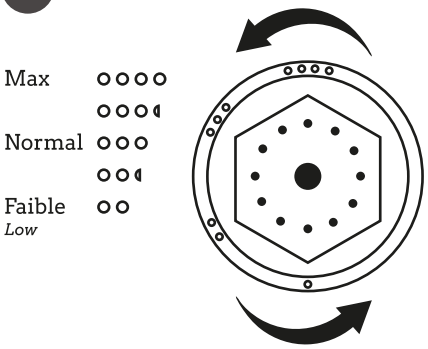


5 Aligner avec le milieu et enfoncer
*Align with the middle and press*

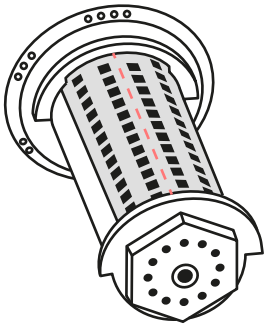

6

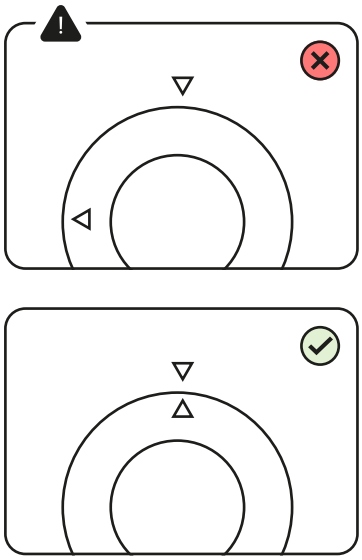

7

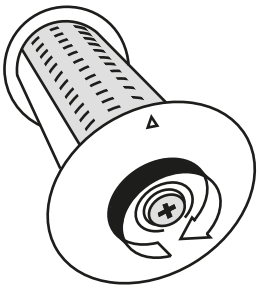

8

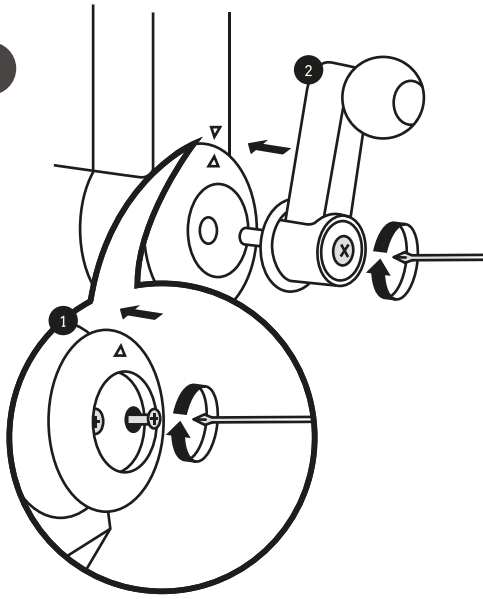

## Résolutions des dysfonctionnements

| Problème | Cause | Solution |
|---|---|---|
| Pas ou peu de flocons de savon lorsque l'on tourne la manivelle | Le savon restant a atteint le niveau MINI. | Rajouter un nouveau savon dans l'appareil, à la suite. |
| | Le savon n'a pas atteint le niveau MINI. | Vérifier que la partie supérieure du savon est bien plate. Sinon aplanir avec un couteau sans dents.<br>Nettoyer l'axe pousseur avec un chiffon sec. |
| | Le bec est bouché. | Retirer le bec avec un outil plat et nettoyer le bec et les lames avec un petit pinceau, une petite brosse (à dents). (chapitre 8) |
| | Le système de coupe est obstrué et sale. | Retirer le bec avec un tournevis plat large et retirer le savon accumulé sur le système de coupe avec un pinceau, une petite brosse (à dents) ou un chiffon (chapitre 8) |
| | Vous n'utilisez pas du savon certifié par www.larapeasavon.fr | Fournissez-vous en savon sur notre site. La garantie ne fonctionne qu'avec des savons agréés. |
| | La hauteur de coupe n'est pas adapté au savon utilisé. | Augmenter la quantité de savon. Chapitre 7. |
| | Des copeaux ou des débris de savon se sont accumulés dans le réceptacle à savon et/ou sur les lames de coupes et empêche le pousseur de descendre | Retirer tout le savon et les débris de savon accumulés dans le réceptacle. Nettoyer et vider le réceptacle par retournement, nettoyer l'axe du pousseur et extraire tous les débris de savons accumulés dans les lames. Remettre un savon sain et sec. (Chapitre 8). |
| | Le savon à gonflé à cause d'un emplacement trop humide. | Remettre un savon sain et sec. (Chapitre 8) et mettre la râpe à savon d' un endroit plus adapté aux condition d' installation. |
| | Le savon est trop large. | Vérifier que le savon glisse sans frottement dans son logement. Vous devez l'entendre tomber jusqu'au fond de son logement. Si c'est pas le cas, remettre un nouveau savon sain et sec ou tailler le savon avec une lame pour le remettre aux bonnes dimensions. |
| | Le pousseur est tordu suite au forçage de la fermeture du verrouilleur (P.3 + § 4) | La garantie ne s'applique pas dans ce cas. Cette pièce est disponible en boutique SAV sur notre site larapeasavon.fr. |
| La Râpe à Savon se bouche sans arrêt | L'endroit où se trouve la Râpe est trop humide. | Trouver un emplacement moins humide car le savon absorbe l'humidité et gonfle. Il est impératif de mettre un nouveau savon si cela arrive car l'ancien à gonflé et n'est plus utilisable. |
| Des morceaux de savon tombent de temps en temps à la place des flocons. | Composition du savon | Il est normal d'avoir de temps en temps des morceaux de savons à cause de la composition des savons et de la technologie de coupe utilisée. |
| | Transition entre 2 savons | Des morceaux de savons tombent lors de la transition, cela est normal à cause de la technologie de coupe utilisée par la Râpe à Savon® |

## FR

### Garanties 2 ans (pour les Râpes à Savon neuves)

**Garantie de 2 ans :** Nous assurons la garantie de la Râpe à Savon® pendant 2 ans pour tout vice de fabrication, à compter de la date d'achat, sur présentation de la facture originale.

**Utilisation de savons certifiés :** Notre garantie s'applique uniquement aux Râpes à Savon® utilisant des savons certifiés par la Râpe à Savon® et vendus sur notre site 'www.larapeasavon.fr', ainsi qu'aux savons de nos partenaires conçus spécifiquement pour nos appareils. L'utilisation de savons non certifiés ou non approuvés annule la garantie.

**Notre engagement :** Notre responsabilité se limite à expédier les pièces défectueuses par voie postale ou à remplacer la Râpe à Savon® par le même modèle ou un modèle équivalent. Les frais de retour et d'expédition pour le remplacement ne sont pas couverts, et aucun remboursement n'est possible.

**Conditions de garantie :** Cette garantie ne s'applique pas en cas d'utilisation impropre, d'utilisation en dehors de l'usage prévu, de modification de la Râpe à Savon®, ou de non-respect des conseils d'entretien.

**Procédure de garantie :** L'acheteur doit retourner la Râpe à Savon® avec la facture originale, en prenant en charge les frais de port aller-retour.

**Conseils préalables :** Avant de contacter le service après-vente (SAV), veuillez suivre les vérifications et instructions du mode d'emploi et d'entretien.

**Engagement contractuel :** L'achat de la Râpe à Savon® et du savon implique l'acceptation et le respect du mode d'emploi et d'entretien, qui est contractuellement contraignant. Tout non-respect de ces conditions entraînera la perte de la garantie.

**Responsabilité Limitée :** Notre société ne peut être tenue responsable en cas d'utilisation incorrecte, de non-respect du mode d'emploi ou de négligence des consignes de maintenance et de sécurité.

**Engagement Contractuel :** Le mode d'emploi et de maintenance sont contractuels lors de l'achat de produits de PANTHEOR SAS. L'acheteur doit s'assurer que les équipements de PANTHEOR SAS sont conformes aux exigences et réglementations de sa profession, et aucune réclamation ne peut être engagée contre PANTHEOR SAS en cas de non-conformité ou de non-respect des réglementations.

## EN

### 2-Year Warranty (for new Râpes à Savon)

**2-Year Warranty:** We provide a 2-year warranty for the Râpe à Savon® against any manufacturing defects, starting from the date of purchase, upon presentation of the original invoice.

**Use of Certified Soaps:** Our warranty applies exclusively to the Râpe à Savon® using soaps certified by the Râpe à Savon® and sold on our website 'www.larapeasavon.fr', as well as soaps from our partners designed specifically for our devices. The use of non-certified or unapproved soaps voids the warranty.

**Our Commitment:** Our responsibility is limited to shipping defective parts by postal service or replacing the Râpe à Savon® with the same model or an equivalent model. Return and replacement shipping costs are not covered, and no refunds are possible.

**Warranty Conditions:** This warranty does not apply in case of improper use, use beyond the intended purpose, modification of the Râpe à Savon®, or failure to follow maintenance guidelines.

**Warranty Procedure:** The buyer must return the Râpe à Savon® with the original invoice, covering round-trip shipping costs.

**Preceding Steps:** Before contacting customer service, please follow the checks and instructions in the user and maintenance manual.

**Contractual Commitment:** The purchase of the Râpe à Savon® and soap implies acceptance and adherence to the user and maintenance manual, which is contractually binding. Failure to comply with these conditions will result in the loss of warranty.

**Limited Liability:** Our company cannot be held responsible for improper use, non-compliance with the user manual, or neglect of maintenance and safety instructions.

**Contractual Commitment:** The user manual and maintenance guidelines are contractual upon purchasing products from PANTHEOR SAS. The buyer must ensure that PANTHEOR SAS equipment complies with the requirements and regulations of their profession, and no claims can be made against PANTHEOR SAS for non-compliance or failure to adhere to regulations.

## IT

### Garanzia di 2 anni (per nuove Râpes à Savon)

**Garanzia di 2 anni:** Forniamo una garanzia di 2 anni per la Râpe à Savon® contro eventuali difetti di fabbricazione, a partire dalla data di acquisto, previa presentazione della fattura originale.

**Utilizzo di Saponi Certificati:** La nostra garanzia si applica esclusivamente alle Râpe à Savon® che utilizzano saponi certificati da Râpe à Savon® e venduti sul nostro sito web 'www.larapeasavon.fr', oltre ai saponi dei nostri partner appositamente progettati per i nostri dispositivi. L'uso di saponi non certificati o non approvati annulla la garanzia.

**Il nostro impegno:** La nostra responsabilità è limitata alla spedizione per posta delle parti difettose o alla sostituzione della Râpe à Savon® con lo stesso modello o un modello equivalente. I costi di spedizione per la restituzione e la sostituzione non sono coperti e non è possibile ottenere rimborsi.

**Condizioni della garanzia:** Questa garanzia non si applica in caso di uso improprio, uso al di fuori dello scopo previsto, modifica del Râpe à Savon®, o mancato rispetto delle linee guida per la manutenzione.

**Procedura di garanzia:** L'acquirente deve restituire la Râpe à Savon® insieme alla fattura originale, coprendo i costi di spedizione andata e ritorno.

**Consigli preliminari:** Prima di contattare il servizio clienti, si prega di seguire le verifiche e le istruzioni contenute nel manuale per l'uso e la manutenzione.

**Impegno contrattuale:** L'acquisto della Râpe à Savon® e del sapone implica l'accettazione e il rispetto del manuale per l'uso e la manutenzione, che ha valore contrattuale. La mancata osservanza di tali condizioni comporterà la perdita della garanzia.

**Responsabilità Limitata:** La nostra azienda non può essere ritenuta responsabile per un uso improprio, la mancata osservanza del manuale d'uso o la trascuratezza delle istruzioni di manutenzione e sicurezza.

**Impegno Contrattuale:** Il manuale d'uso e di manutenzione ha valore contrattuale all'atto dell'acquisto dei prodotti di PANTHEOR SAS. L'acquirente deve verificare che l'attrezzatura di PANTHEOR SAS sia conforme ai requisiti e alle regolamentazioni della sua professione, e nessuna richiesta può essere presentata contro PANTHEOR SAS in caso di non conformità o violazione delle regolamentazioni.

## DE

### 2-Jahres-Garantie (für neue Râpes à Savon)

**2-Jahres-Garantie:** Wir bieten eine 2-jährige Garantie für die Râpe à Savon® gegen etwaige Herstellungsfehler, beginnend ab dem Kaufdatum, gegen Vorlage der Originalrechnung.

**Verwendung von Zertifizierten Seifen:** Unsere Garantie gilt ausschließlich für Râpe à Savon®, die von Râpe à Savon® zertifizierte Seifen verwenden und auf unserer Website 'www.larapeasavon.fr' verkauft werden, sowie für Seifen unserer Partner, die speziell für unsere Geräte entwickelt wurden. Die Verwendung von nicht zertifizierten oder nicht genehmigten Seifen hebt die Garantie auf.

**Unsere Verpflichtung:** Unsere Verantwortung beschränkt sich darauf, defekte Teile auf dem Postweg zu versenden oder die Râpe à Savon® durch dasselbe Modell oder ein gleichwertiges Modell zu ersetzen. Die Kosten für die Rücksendung und den Versand im Rahmen des Austauschs sind nicht abgedeckt, und eine Rückerstattung ist nicht möglich.

**Garantiebedingungen:** Diese Garantie gilt nicht im Falle unsachgemäßer Verwendung, Verwendung über den vorgesehenen Zweck hinaus, Änderung des Râpe à Savon®, oder Nichtbeachtung der Wartungsrichtlinien.

**Garantieverfahren:** Der Käufer muss die Râpe à Savon® zusammen mit der Originalrechnung zurücksenden und die Kosten für den Hin- und Rückversand tragen.

**Vorabhinweise:** Bitte folgen Sie vor der Kontaktaufnahme mit unserem Kundendienst den Überprüfungs- und Anweisungsschritten in der Bedienungsanleitung und den Pflegehinweisen.

**Vertragliche Verpflichtung:** Der Kauf der Râpe à Savon® und des Seifens impliziert die Akzeptanz und Einhaltung der Bedienungsanleitung und Pflegehinweise, die vertraglich bindend sind. Jede Nichtbeachtung dieser Bedingungen führt zum Verlust der Garantie.

**Haftungsbeschränkung:** Unser Unternehmen kann nicht für unsachgemäße Verwendung, Nichtbefolgung der Bedienungsanleitung oder Vernachlässigung der Wartungs- und Sicherheitshinweise verantwortlich gemacht werden.

**Vertragliche Verpflichtung:** Die Bedienungsanleitung und die Wartungsrichtlinien sind vertraglich bindend beim Kauf von Produkten von PANTHEOR SAS. Der Käufer muss sicherstellen, dass die Ausrüstung von PANTHEOR SAS den Anforderungen und Vorschriften seines Berufs entspricht, und es können keine Ansprüche gegen PANTHEOR SAS aufgrund von Nichtkonformität oder Nichteinhaltung von Vorschriften geltend gemacht werden.

## ES

### Garantía de 2 años (para Râpes à Savon nuevas)

**Garantía de 2 años:** Ofrecemos una garantía de 2 años para la Râpe à Savon® contra cualquier defecto de fabricación, a partir de la fecha de compra, previa presentación de la factura original.

**Uso de Jabones Certificados:** Nuestra garantía se aplica exclusivamente a las Râpes à Savon® que utilizan jabones certificados por Râpe à Savon® y vendidos en nuestro sitio web 'www.larapeasavon.fr', así como a los jabones de nuestros socios diseñados específicamente para nuestros dispositivos. El uso de jabones no certificados o no aprobados anula la garantía.

**Nuestra responsabilidad:** Nuestra responsabilidad se limita a enviar las piezas defectuosas por correo postal o a reemplazar la Râpe à Savon® por el mismo modelo o un modelo equivalente. Los gastos de envío de devolución y reemplazo no están cubiertos y no se realizan reembolsos.

**Condiciones de la garantía:** Esta garantía no se aplica en caso de uso indebido, uso fuera del propósito previsto, modificación del Râpe à Savon®, o falta de seguimiento de las pautas de mantenimiento.

**Procedimiento de garantía:** El comprador debe devolver la Râpe à Savon® con la factura original, asumiendo los gastos de envío de ida y vuelta.

**Pasos previos:** Antes de ponerse en contacto con el servicio de atención al cliente, le pedimos que siga las comprobaciones e instrucciones del manual de usuario y mantenimiento.

**Compromiso contractual:** La compra de la Râpe à Savon® y el jabón implica la aceptación y el cumplimiento del manual de usuario y mantenimiento, que tiene carácter contractual. El incumplimiento de estas condiciones resultará en la pérdida de la garantía.

**Responsabilidad Limitada:** Nuestra empresa no puede ser considerada responsable por un uso incorrecto, el incumplimiento del manual del usuario o la negligencia en las instrucciones de mantenimiento y seguridad.

**Compromiso Contractual:** El manual del usuario y las pautas de mantenimiento son contractuales al comprar productos de PANTHEOR SAS. El comprador debe asegurarse de que el equipo de PANTHEOR SAS cumple con los requisitos y regulaciones de su profesión, y no se pueden presentar reclamaciones contra PANTHEOR SAS por incumplimiento o falta de adherencia a las regulaciones.

PANTHEOR® SAS
268, Boulevard des LUCIOLES
83530 ANTHEOR FRANCE

contact@larapeasavon.fr

sav@larapeasavon.fr

LE PLAISIR D'UN SAVON
LA RÂPE À SAVON
TOUJOURS PROPRE

www.larapeasavon.fr